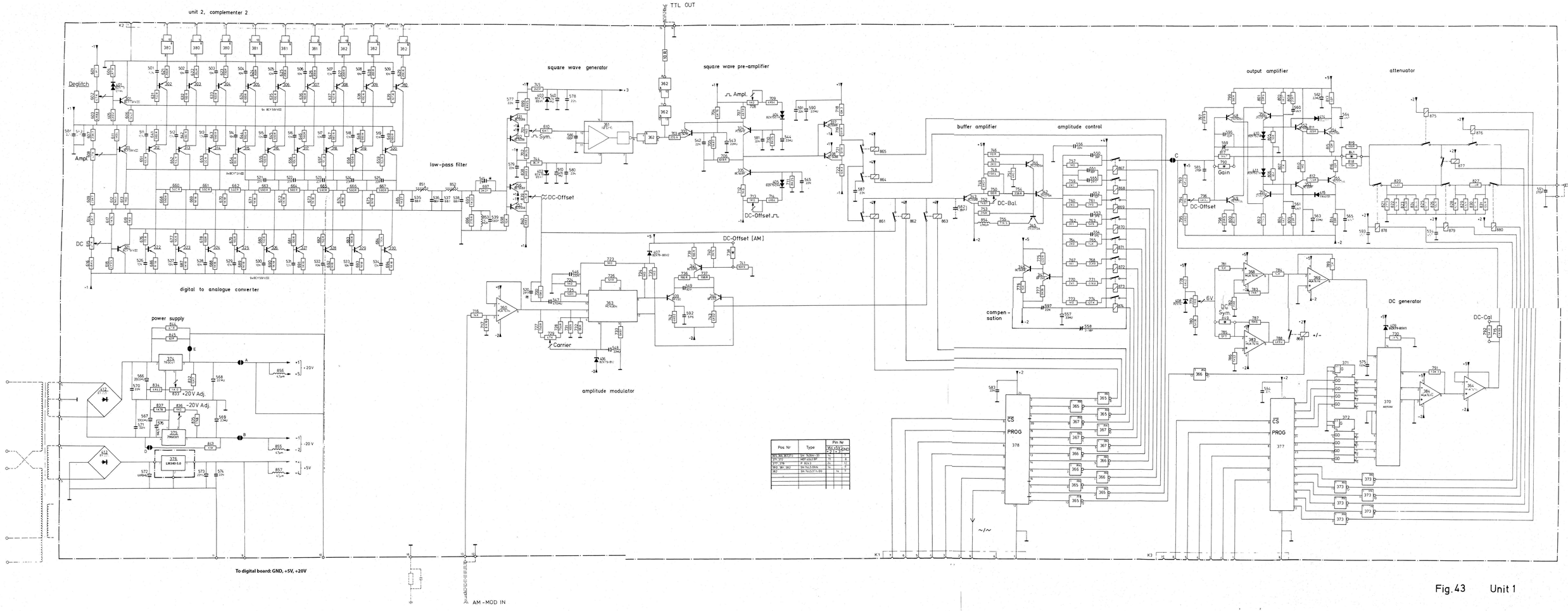

Pos Nr	Type	Pin Nr VCC +5V +2	Pin Nr GND
365, 366, 367, 373	SN 74S04-30	14	8
371, 372	HEF 4052 BP	15	8
377, 378	IP 8212	21	12
380, 381, 382	SN 74LS04N	14	8
382	SN 74LS37-00	14	7

Fig. 43 Unit 1